# ＬＬＨ外断熱通気層システム

# 標準納まり図集（GW50-改修）

2017.01.05

株式会社ツヅキ

# 図　面　リ　ス　ト

| 部　位 | 図面番号 | 図　面　名　称 | 部　位 | 図面番号 | 図　面　名　称 |
|---|---|---|---|---|---|
| 壁廻り | G05A-01R | 壁廻り（一般部）縦断面詳細図 | | | |
| | G05A-02R | 壁廻り（一般部）縦断面詳細図 | | | |
| | G05A-03R | 壁廻り（一般部）縦断面詳細図 | | | |
| | G05A-04AR | 壁廻り（一般部）横断面詳細図 | | | |
| | G05A-04BR | 壁廻り（一般部）横断面詳細図 | | | |
| | G05A-05R | 壁廻り（一般部）横断面詳細図 | | | |
| | G05A-06R | 壁廻り（一般部）横断面詳細図 | | | |
| | G05A-07R | 壁廻り（出隅部）横断面詳細図 | | | |
| | G05A-08R | 壁廻り（出隅部）横断面詳細図 | | | |
| | G05A-09R | 壁廻り（出隅部）横断面詳細図 | | | |
| | G05A-10R | 壁廻り（入隅部）横断面詳細図 | | | |
| | G05A-11R | 壁廻り（入隅部）横断面詳細図 | | | |
| | G05A-12R | 壁廻り（入隅部）横断面詳細図 | | | |

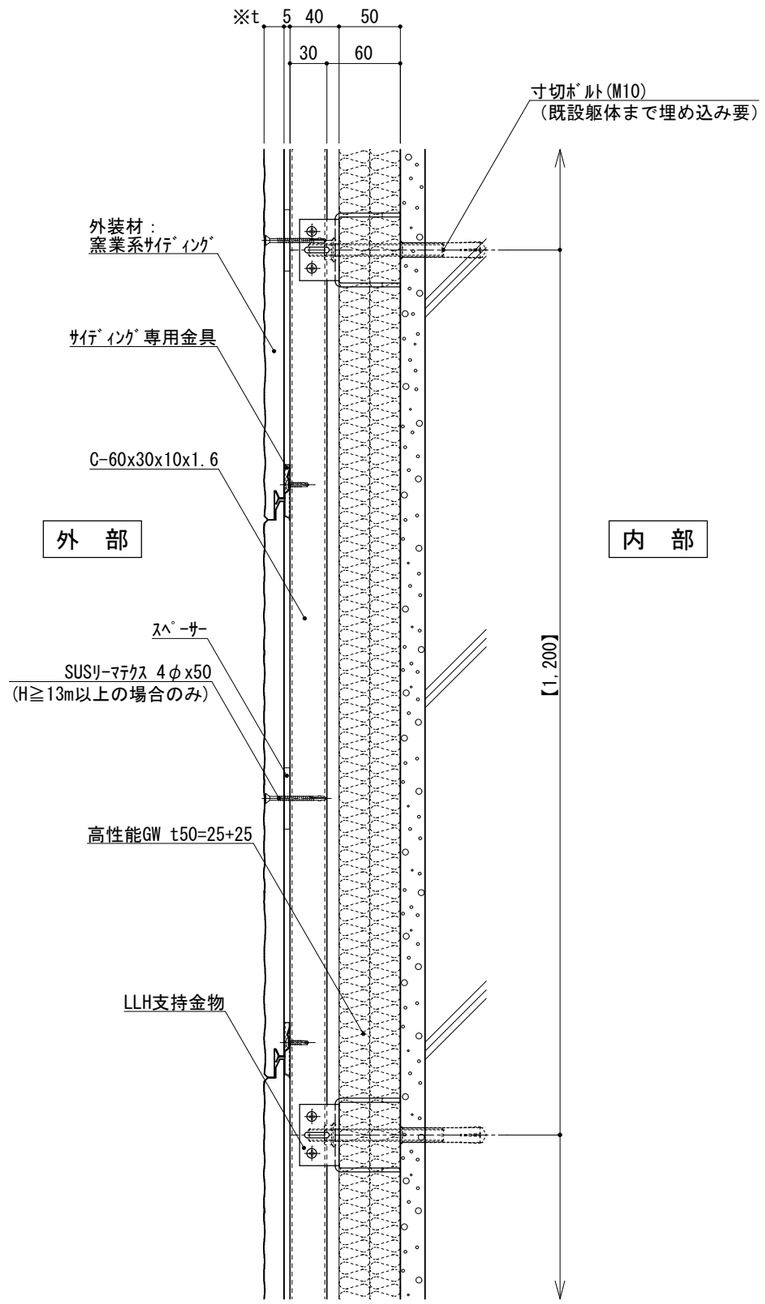


図－１

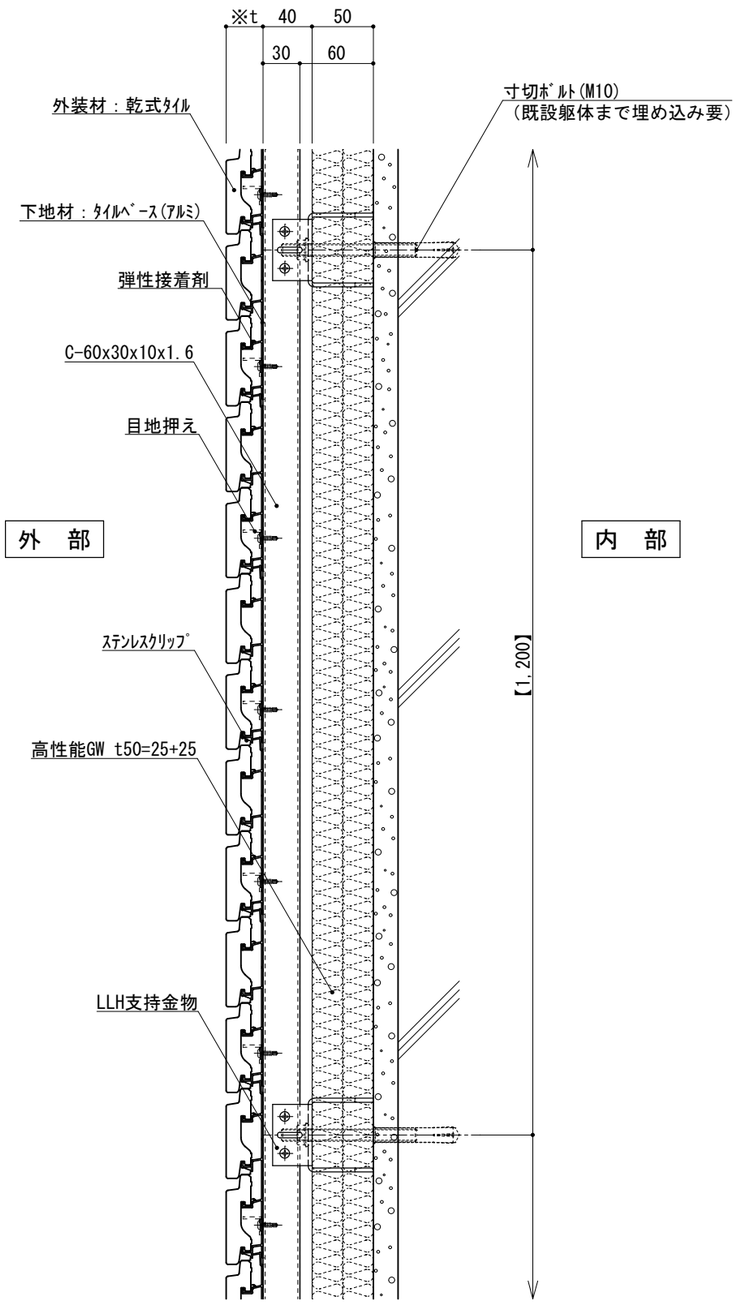


図－２

仕様

※t(外装材厚)

●外装材：横貼りの場合
縦胴縁間隔　　：400～600
支持ﾎﾞﾙﾄの間隔：900～1,300

図－１　窯業系ｻｲﾃﾞｨﾝｸﾞ
○ニチハ
(木繊維混入ｾﾒﾝﾄｹｲ酸ｶﾙｼｳﾑ板)

| | |
|---|---|
| t=16mm　ーﾓｴﾝｴｸｾﾗｰﾄﾞ | 同等品 |

止金具工法 t+5mmとなる。

図－２　ｱﾙﾐ下地＋ﾀｲﾙ
○ツヅキタイルシステム
(乾式ﾀｲﾙ)

| |
|---|
| t＝30mm　ー 二丁掛 |

(ﾀｲﾙﾍﾞｰｽ)

| |
|---|
| ｱﾙﾐ型材　A 6063-T5 |

附記事項

●【　】内寸法は参考とし、施工図による。

●石貼などの重量物仕上げの場合は、
石の割付・重量・工法を打合せ後、
外断熱金物の打合せとする。

改訂事項

名称　壁廻り（一般部）
縦断面詳細図

縮尺　1：5　G050A_01R

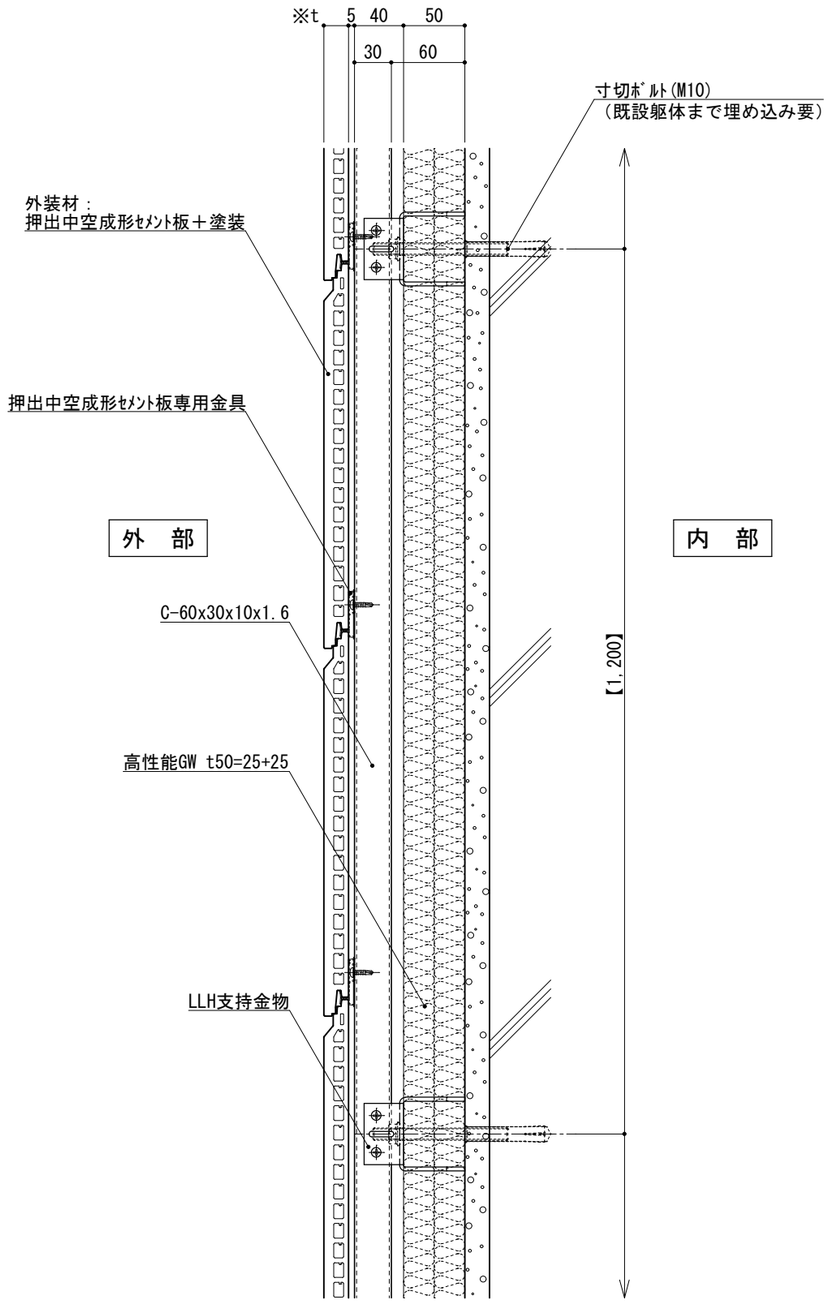


図－１

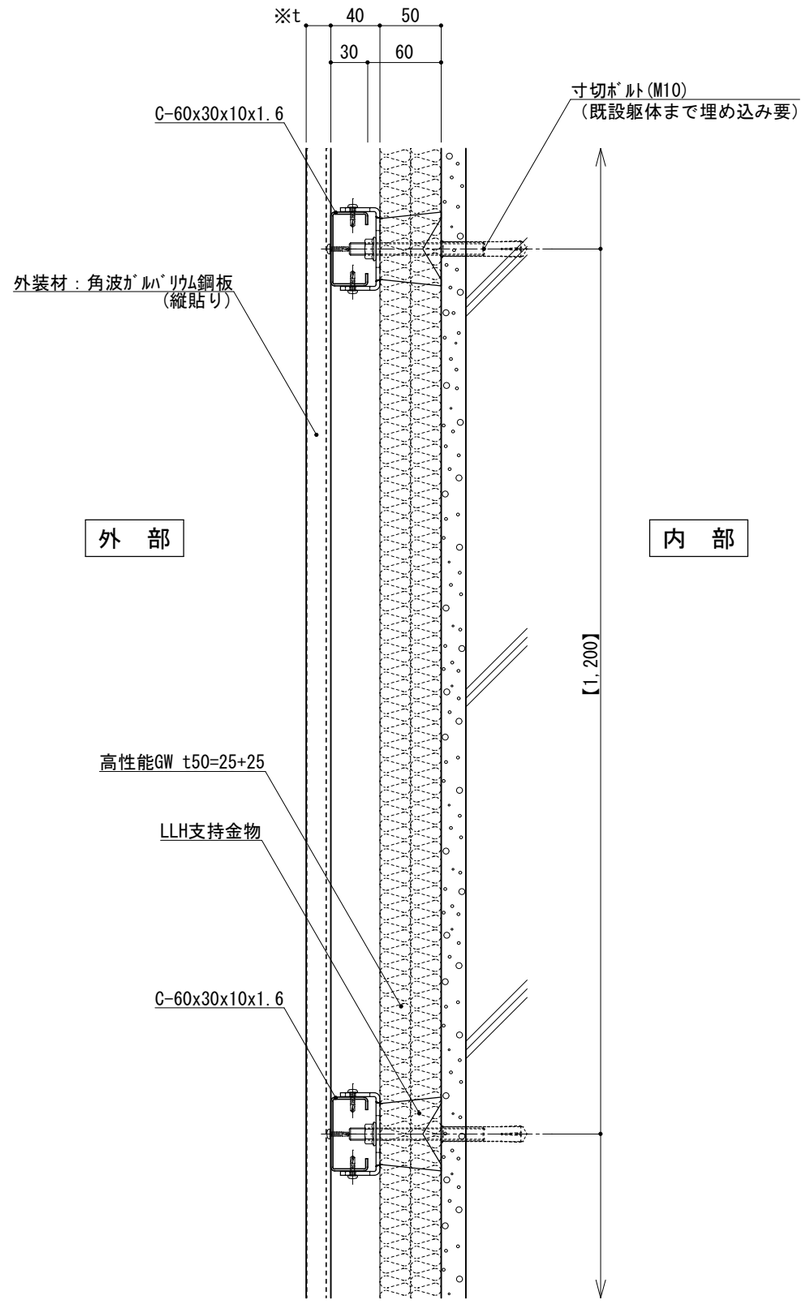


図－２

| | |
|---|---|
| 仕様 | ※t(外装材厚)<br><br>●外装材：横貼りの場合<br>図－１　押出中空成形ｾﾒﾝﾄ板＋塗装<br>○神島化学工業<br>(押出中空成形ｾﾒﾝﾄ板+塗装)<br>t＝18mm　－ ﾗﾑﾀﾞμ　同等品<br>t＝20mm　－ ﾗﾑﾀﾞ20　同等品<br>止金具工法 t+5mmとなる。<br><br>縦胴縁間隔　：400～600<br>支持ﾎﾞﾙﾄの間隔：900～1,300<br><br>●外装材：縦貼りの場合<br>図－２　金属ｻｲﾃﾞｨﾝｸﾞ縦貼り<br>○ヨドコウ<br>(高級塗装ｶﾞﾙﾊﾞﾘｳﾑ鋼板)<br>t＝20mm　－ ﾖﾄﾞｽﾊﾟﾝ 1K型　同等品<br><br>横胴縁間隔　：900～1,200<br>支持ﾎﾞﾙﾄの間隔：900～1,300 |
| 附記事項 | ●【　】内寸法は参考とし、施工図による。<br><br>●石貼などの重量物仕上げの場合は、<br>石の割付・重量・工法を打合せ後、<br>外断熱金物の打合せとする。 |
| 改訂事項 | |
| 名称 | 壁廻り（一般部）<br>縦断面詳細図 |
| 縮尺 | 1：5　G050A_02R |

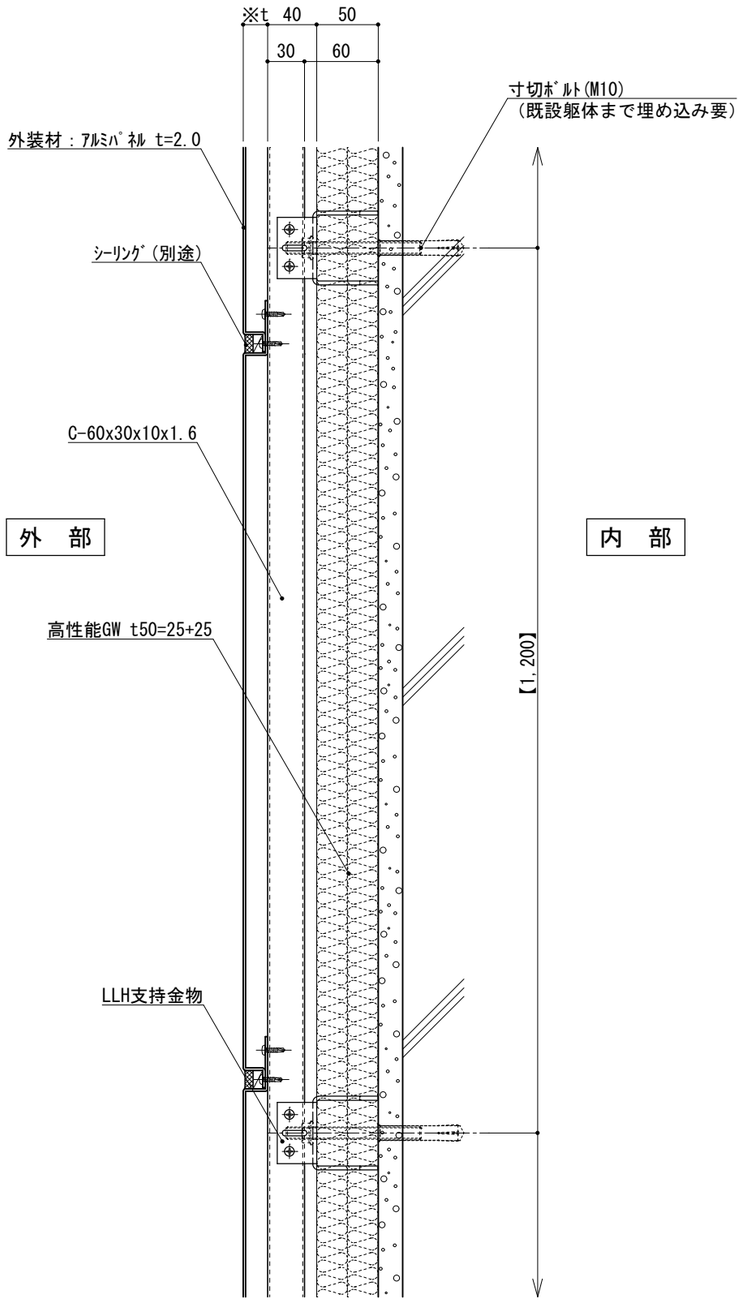


図－１

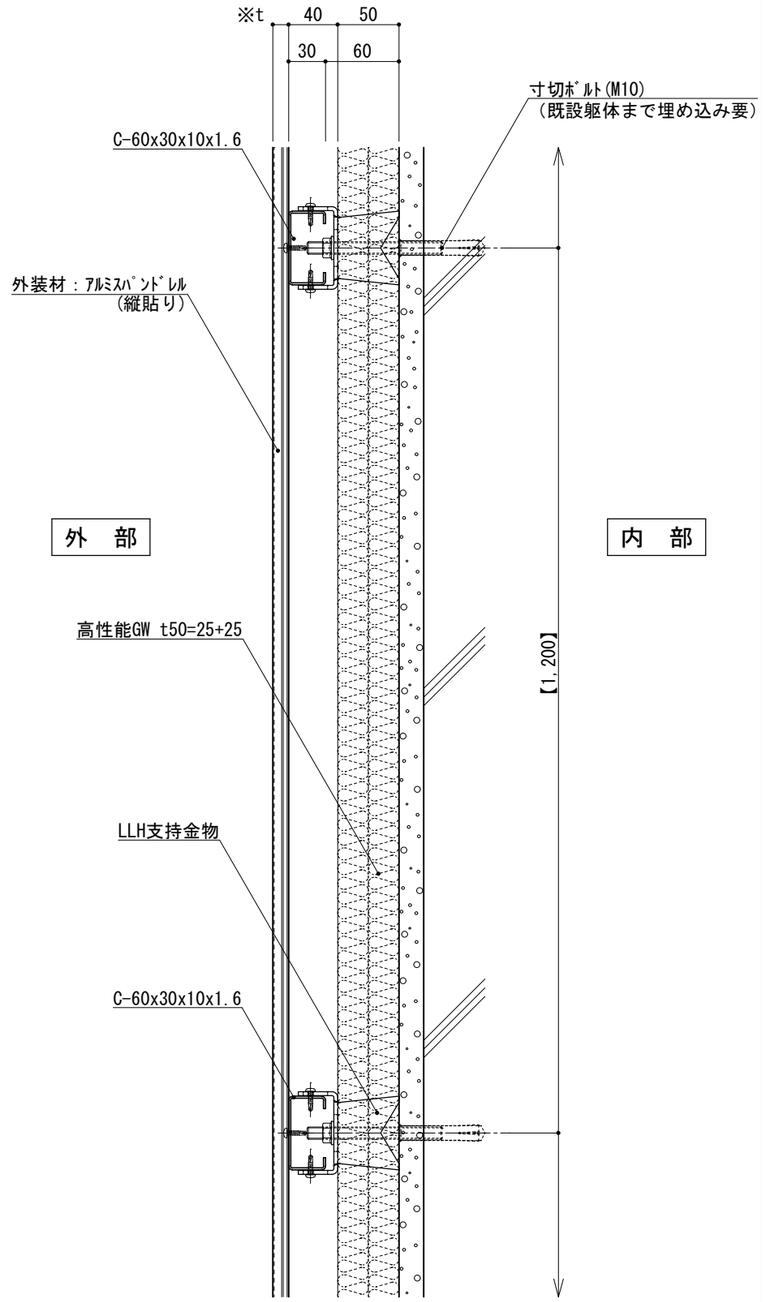


図－２

| | |
|---|---|
| 仕様 | ※t(外装材厚)<br><br>●外装材：横貼りの場合<br>図－１　ｱﾙﾐﾊﾟﾈﾙ<br>○ツヅキ<br>(ふっ素塗装ｱﾙﾐﾊﾟﾈﾙ)<br>t＝20mm　－ 2.0mm厚<br>(横貼り)<br>縦胴縁間隔　：400～600<br>支持ﾎﾞﾙﾄの間隔：900～1,300<br><br>●外装材：縦貼りの場合<br>図－２　ｱﾙﾐｽﾊﾟﾝﾄﾞﾚﾙ<br>○ツヅキ<br>(ｱﾙﾐｽﾊﾟﾝﾄﾞﾚﾙ)<br>t＝13mm　－ ﾓｰﾙﾃﾞｨﾝｸﾞﾄｯﾌﾟ<br>(縦貼り)<br>横胴縁間隔　：600～1,200<br>支持ﾎﾞﾙﾄの間隔：900～1,300 |
| 附記事項 | ●【　】内寸法は参考とし、施工図による。<br><br>●石貼などの重量物仕上げの場合は、<br>石の割付・重量・工法を打合せ後、<br>外断熱金物の打合せとする。 |
| 改訂事項 | |
| 名称 | 壁廻り（一般部）<br>縦断面詳細図 |
| 縮尺 | 1：5　G050A_03R |

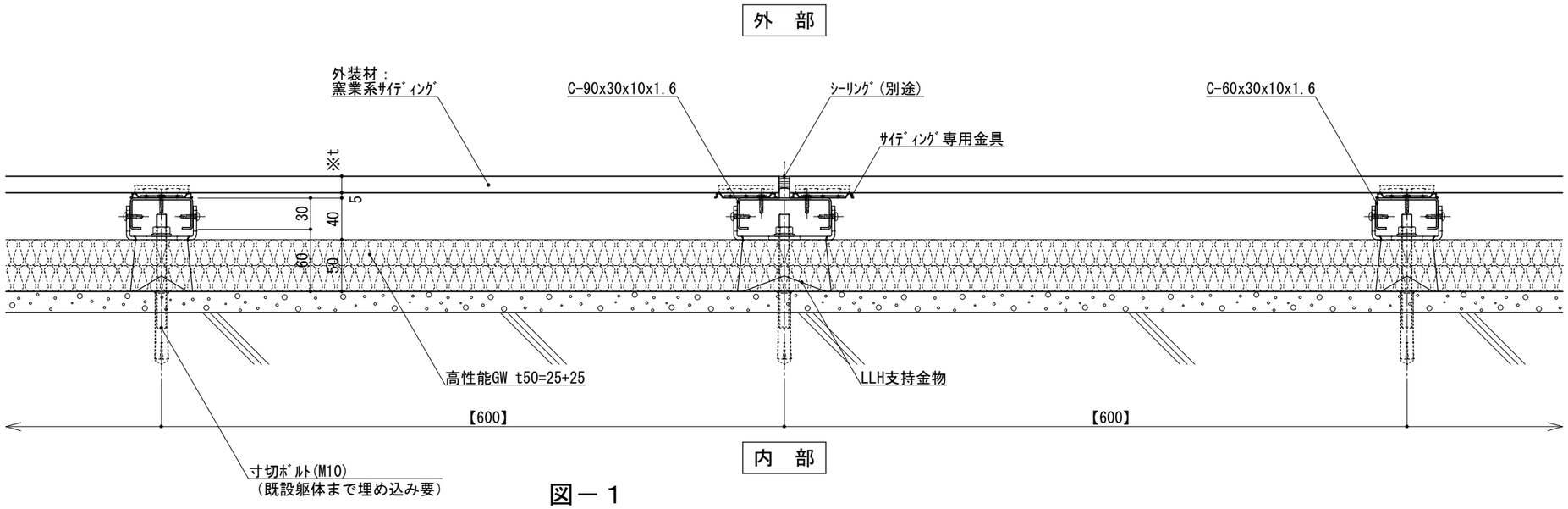


図－１

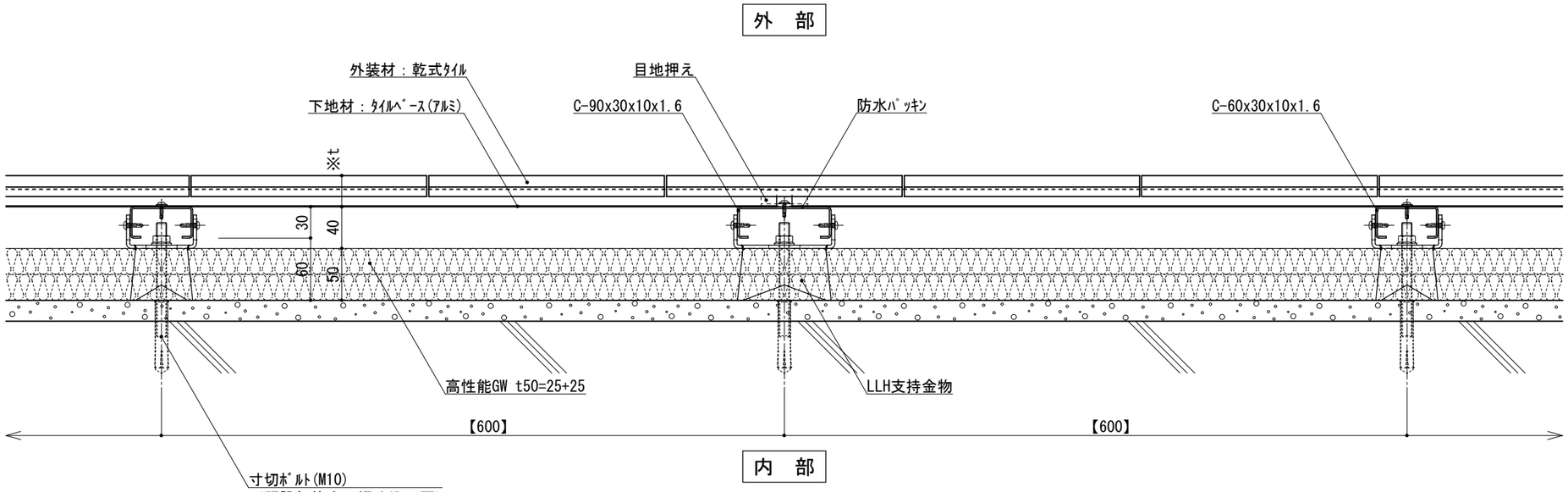


図－２

仕様

※t(外装材厚)

●外装材：横貼りの場合
縦胴縁間隔　　：400～600
支持ﾎﾞﾙﾄの間隔：900～1,300

図－１　窯業系ｻｲﾃﾞｨﾝｸﾞ
○ニチハ
（木繊維混入ｾﾒﾝﾄｹｲ酸ｶﾙｼｳﾑ板）

| |
|---|
| t=16mm　ーﾓｴﾝｴｸｾﾗｰﾄﾞ　　同等品 |

止金具工法 t+5mmとなる。

図－２　ｱﾙﾐ下地＋ﾀｲﾙ
○ツヅキタイルシステム
（乾式ﾀｲﾙ）

| |
|---|
| t＝30mm　ー 二丁掛 |

（ﾀｲﾙﾍﾞｰｽ）

| |
|---|
| ｱﾙﾐ型材　A 6063-T5 |

附記事項

●【　】内寸法は参考とし、施工図による。

●石貼などの重量物仕上げの場合は、
石の割付・重量・工法を打合せ後、
外断熱金物の打合せとする。

改訂事項

名称　壁廻り（一般部）
横断面詳細図

縮尺　1：5　G050A_04AR

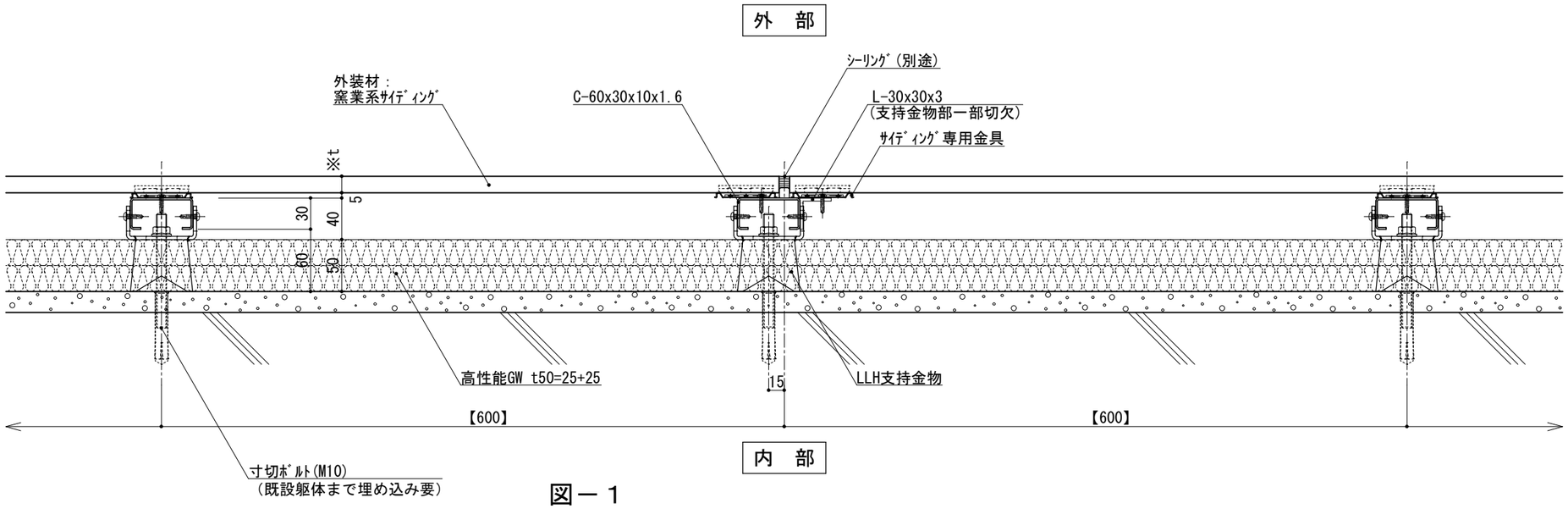


図－１

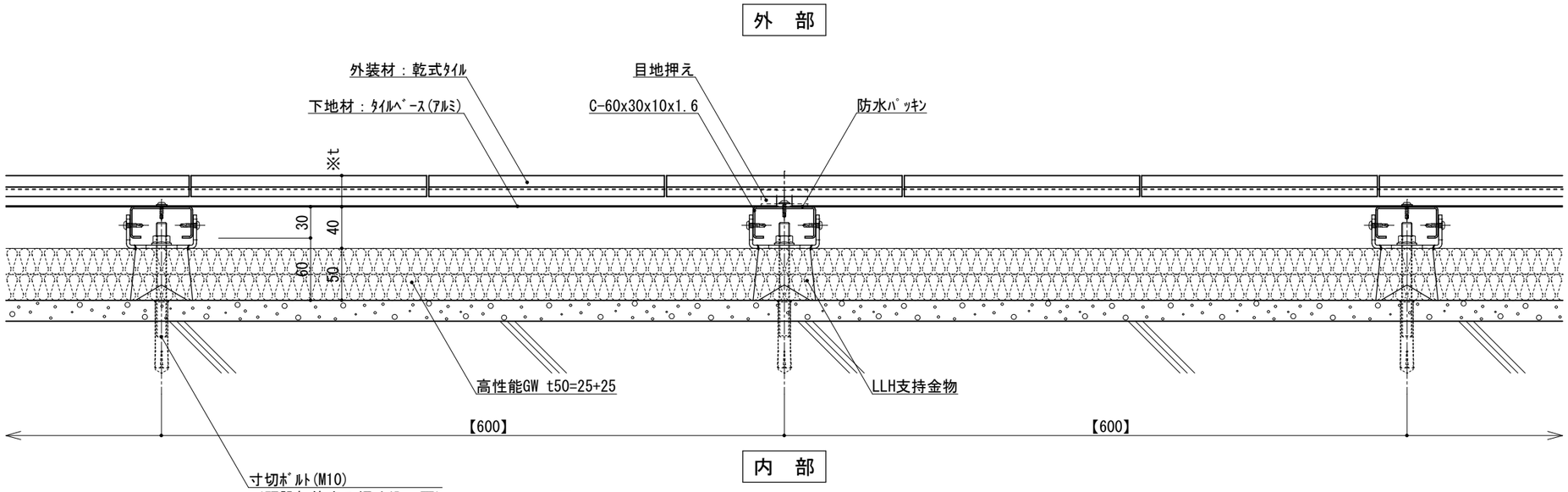


図－２

仕様

※t(外装材厚)

●外装材：横貼りの場合
縦胴縁間隔　　：400～600
支持ﾎﾞﾙﾄの間隔：900～1,300

図－１　窯業系ｻｲﾃﾞｨﾝｸﾞ
○ニチハ
（木繊維混入ｾﾒﾝﾄｹｲ酸ｶﾙｼｳﾑ板）

| |
|---|
| t=16mm　ーﾓｴﾝｴｸｾﾗｰﾄﾞ　　同等品 |

止金具工法 t+5mmとなる。

図－２　ｱﾙﾐ下地＋ﾀｲﾙ
○ツヅキタイルシステム
（乾式ﾀｲﾙ）

| |
|---|
| t＝30mm　ー 二丁掛 |

（ﾀｲﾙﾍﾞｰｽ）

| |
|---|
| ｱﾙﾐ型材　A 6063-T5 |

附記事項

●【　】内寸法は参考とし、施工図による。

●石貼などの重量物仕上げの場合は、
石の割付・重量・工法を打合せ後、
外断熱金物の打合せとする。

改訂事項

名称　壁廻り（一般部）
横断面詳細図

縮尺　1：5　G050A_04BR

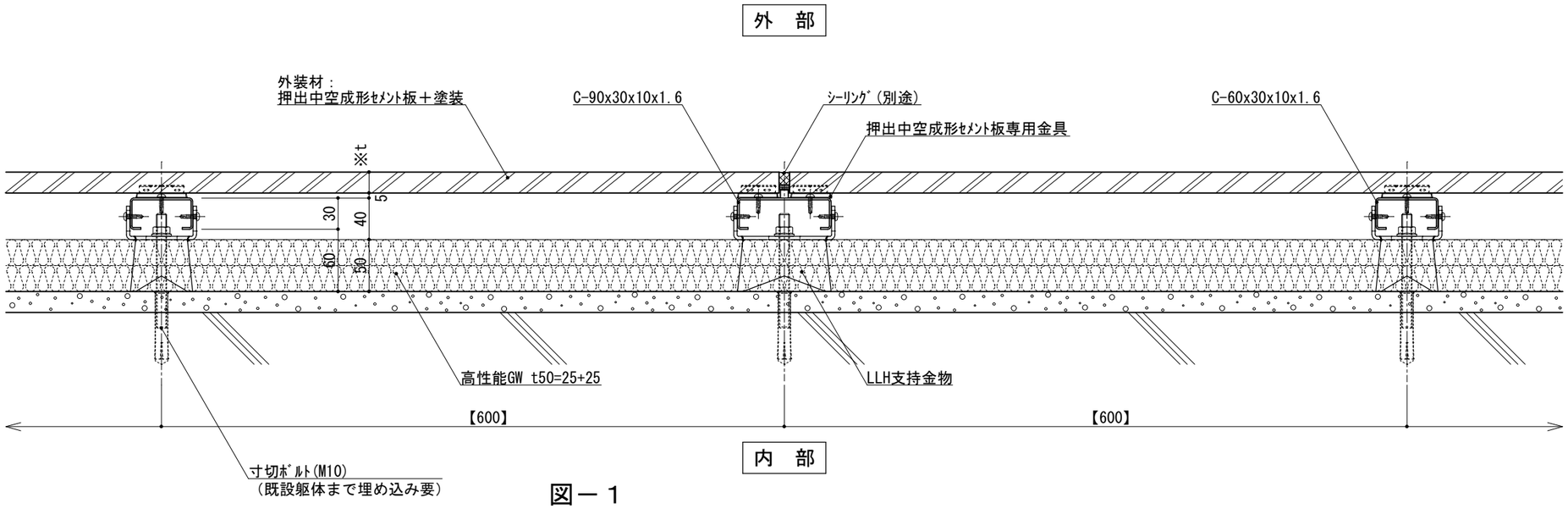


図－１

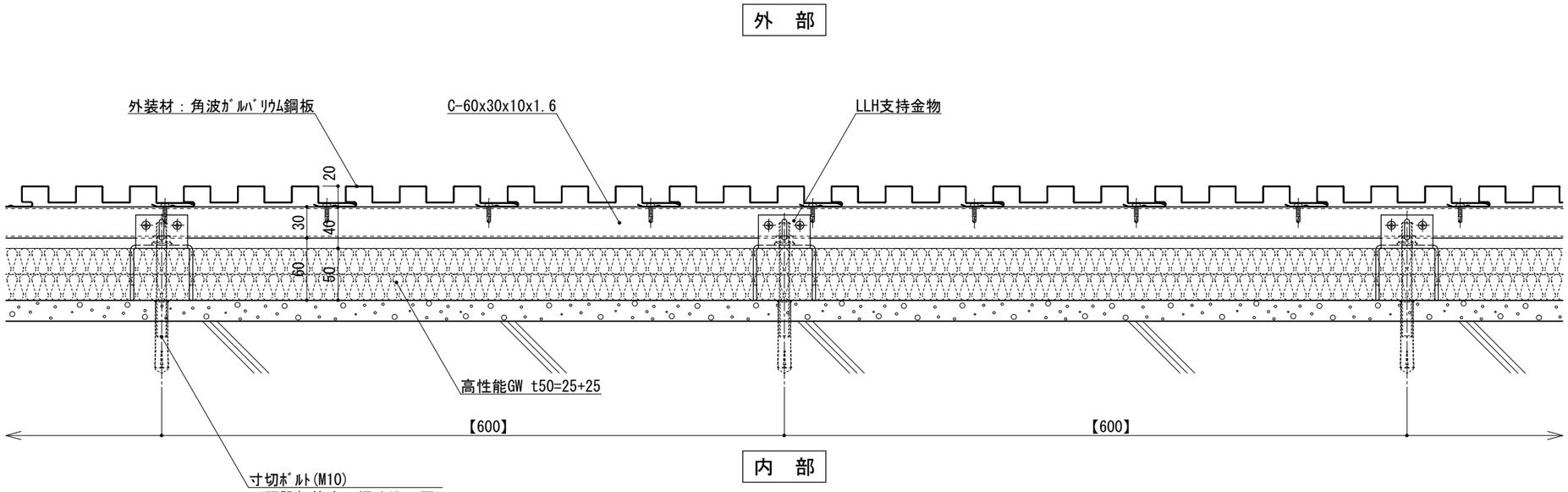


図－２

仕様

※t(外装材厚)

●外装材：横貼りの場合

図－１　押出中空成形ｾﾒﾝﾄ板＋塗装

○神島化学工業

（押出中空成形ｾﾒﾝﾄ板+塗装）

| | | |
|---|---|---|
| t＝18mm | ー ﾗﾑﾀﾞμ | 同等品 |
| t＝20mm | ー ﾗﾑﾀﾞ20 | 同等品 |

止金具工法 t+5mmとなる。

縦胴縁間隔　　：400～600

支持ﾎﾞﾙﾄの間隔：900～1,300

●外装材：縦貼りの場合

図－２　金属ｻｲﾃﾞｨﾝｸﾞ縦貼り

○ヨドコウ

（高級塗装ｶﾞﾙﾊﾞﾘｳﾑ鋼板）

| | | |
|---|---|---|
| t＝20mm | ー ﾖﾄﾞｽﾊﾟﾝ 1K型 | 同等品 |

横胴縁間隔　　：900～1,200

支持ﾎﾞﾙﾄの間隔：900～1,300

附記事項

●【　】内寸法は参考とし、施工図による。

●石貼などの重量物仕上げの場合は、
石の割付・重量・工法を打合せ後、
外断熱金物の打合せとする。

改訂事項

名称　壁廻り（一般部）
横断面詳細図

縮尺　1：5　G050A_05R

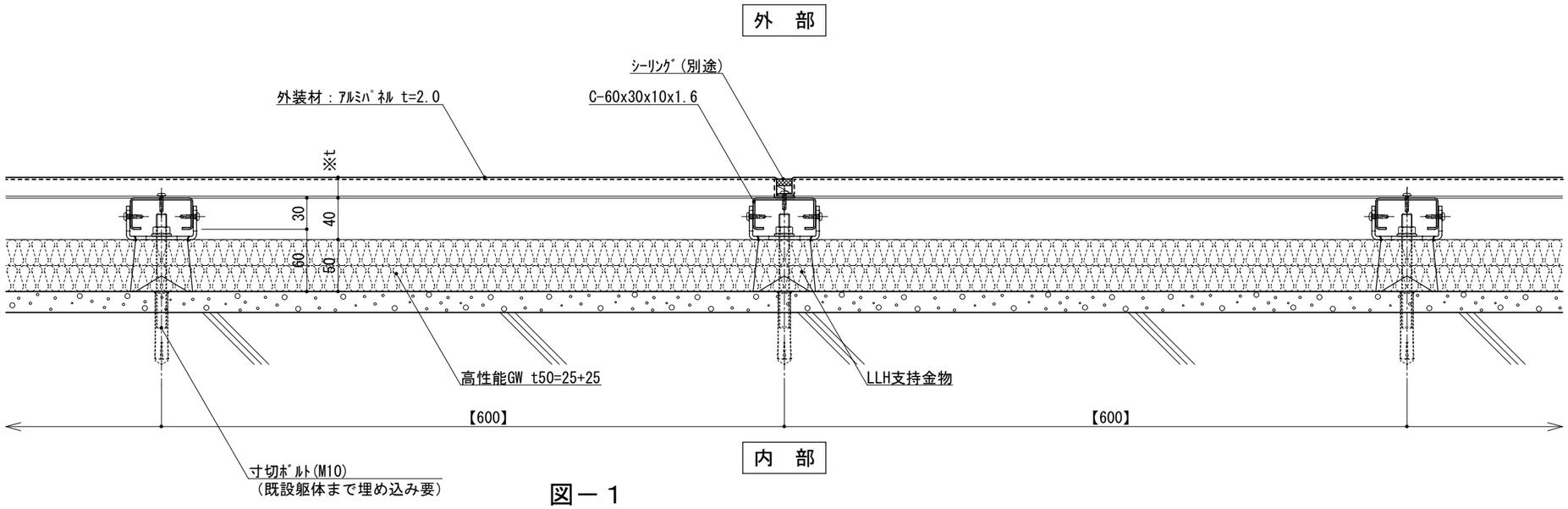


図－１

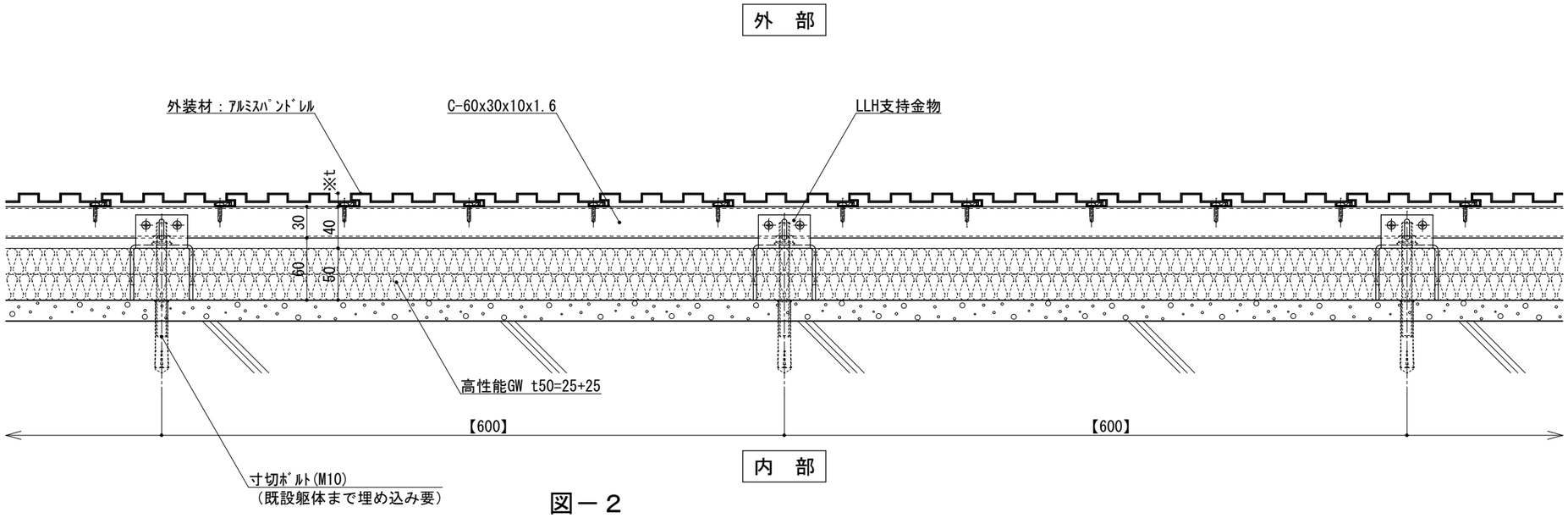


図－２

| | |
|---|---|
| 仕様 | ※t(外装材厚)<br><br>●外装材：横貼りの場合<br>図－１　ｱﾙﾐﾊﾟﾈﾙ<br>○ツヅキ<br>（ふっ素塗装ｱﾙﾐﾊﾟﾈﾙ）<br>t＝20mm　－ 2.0mm厚<br>（横貼り）<br>縦胴縁間隔　：400～600<br>支持ﾎﾞﾙﾄの間隔：900～1,300<br><br>●外装材：縦貼りの場合<br>図－２　ｱﾙﾐｽﾊﾟﾝﾄﾞﾚﾙ<br>○ツヅキ<br>（ｱﾙﾐｽﾊﾟﾝﾄﾞﾚﾙ）<br>t＝13mm　－ ﾓｰﾙﾃﾞｨﾝｸﾞﾄｯﾌﾟ<br>（縦貼り）<br>横胴縁間隔　：600～1,200<br>支持ﾎﾞﾙﾄの間隔：900～1,300 |
| 附記事項 | ●【　】内寸法は参考とし、施工図による。<br><br>●石貼などの重量物仕上げの場合は、<br>石の割付・重量・工法を打合せ後、<br>外断熱金物の打合せとする。 |
| 改訂事項 | |
| 名称 | 壁廻り（一般部）<br>横断面詳細図 |
| 縮尺 | 1：5　G050A_06R |

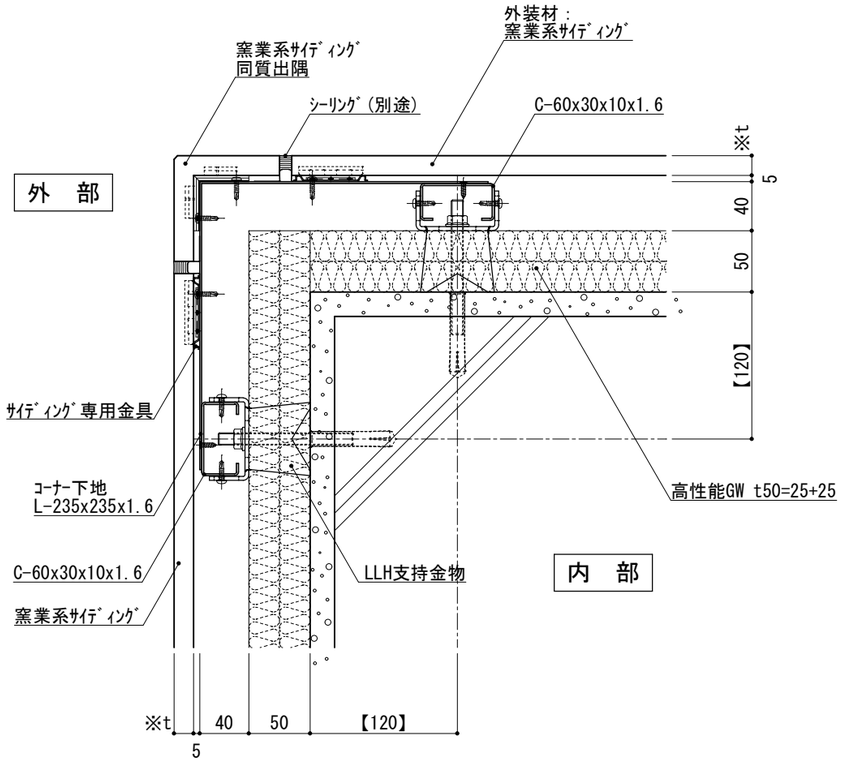


図－１

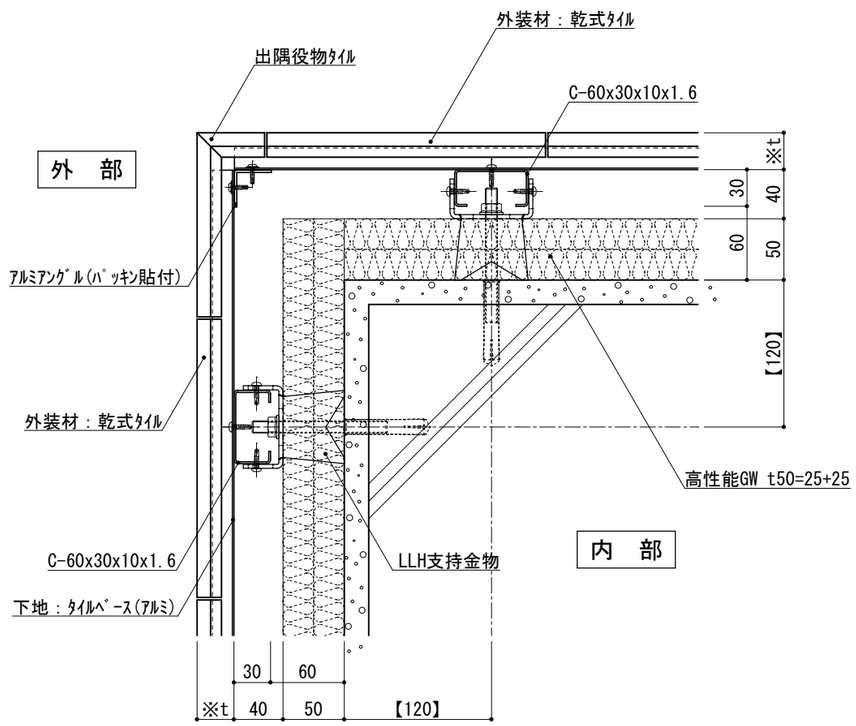


図－２

仕様

※t（外装材厚）

図－１　窯業系ｻｲﾃﾞｨﾝｸﾞ

○ニチハ

（木繊維混入ｾﾒﾝﾄｹｲ酸ｶﾙｼｳﾑ板）

| | |
|---|---|
| t=16mm　ーﾓｴﾝｴｸｾﾗｰﾄﾞ | 同等品 |

止金具工法 t+5mmとなる。

図－２　ｱﾙﾐ下地＋ﾀｲﾙ

○ツヅキタイルシステム

（乾式ﾀｲﾙ）

| |
|---|
| t＝30mm　ー 二丁掛 |

（ﾀｲﾙﾍﾞｰｽ）

| |
|---|
| ｱﾙﾐ型材　A 6063-T5 |

附記事項

●【　】内寸法は参考とし、施工図による。

改訂事項

名称　壁廻り（出隅部）横断面詳細図

縮尺　1：5　G050A_07R

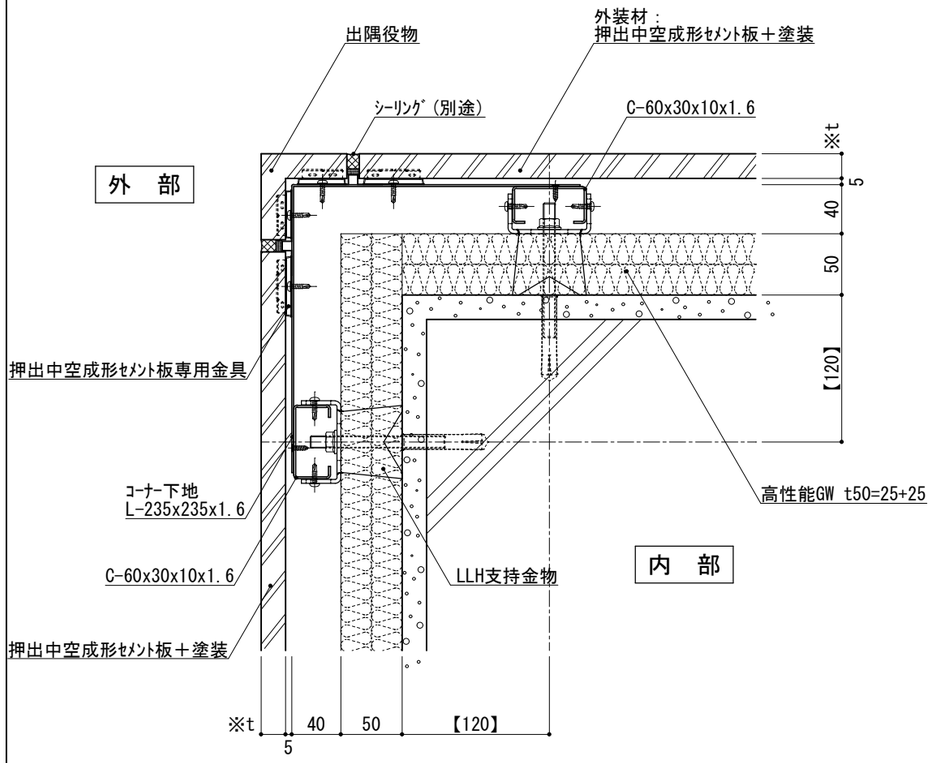


図－１

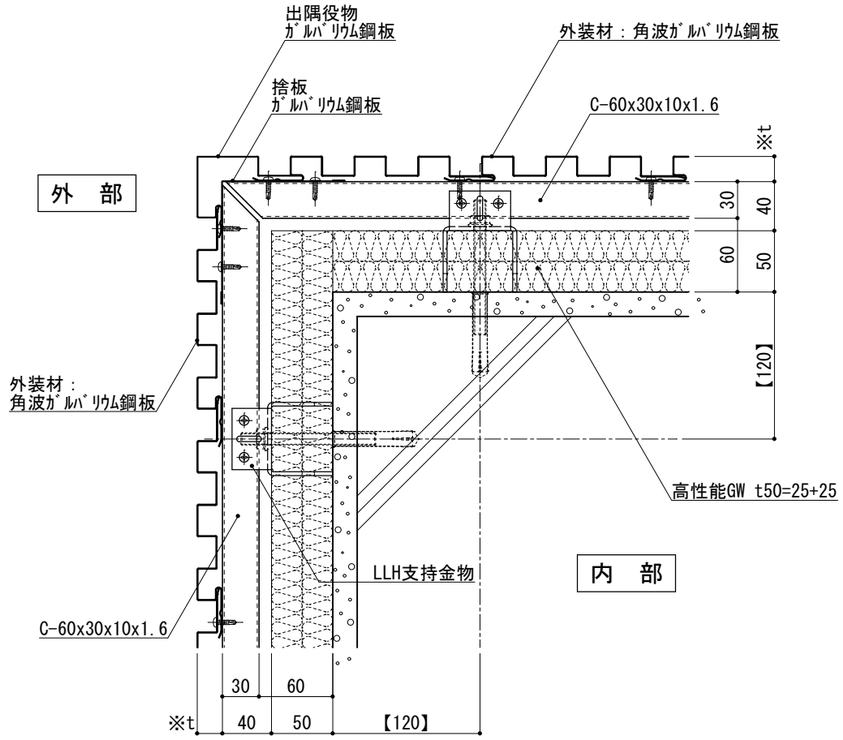


図－２

| | |
|---|---|
| 仕様 | ※t（外装材厚）<br><br>図－１　押出中空成形ｾﾒﾝﾄ板＋塗装<br>○神島化学工業<br>（押出中空成形ｾﾒﾝﾄ板+塗装）<br>t＝18mm　－ ﾗﾑﾀﾞμ　同等品<br>t＝20mm　－ ﾗﾑﾀﾞ20　同等品<br>止金具工法 t+5mmとなる。<br><br>図－２　金属ｻｲﾃﾞｨﾝｸﾞ縦貼り<br>○ヨドコウ<br>（高級塗装ｶﾞﾙﾊﾞﾘｳﾑ鋼板）<br>t＝20mm　－ ﾖﾄﾞｽﾊﾟﾝ 1K型　同等品 |
| 附記事項 | ●【　】内寸法は参考とし、施工図による。 |
| 改訂事項 | |
| 名称 | 壁廻り（出隅部）<br>横断面詳細図 |
| 縮尺 | 1：5　G050A_08R |

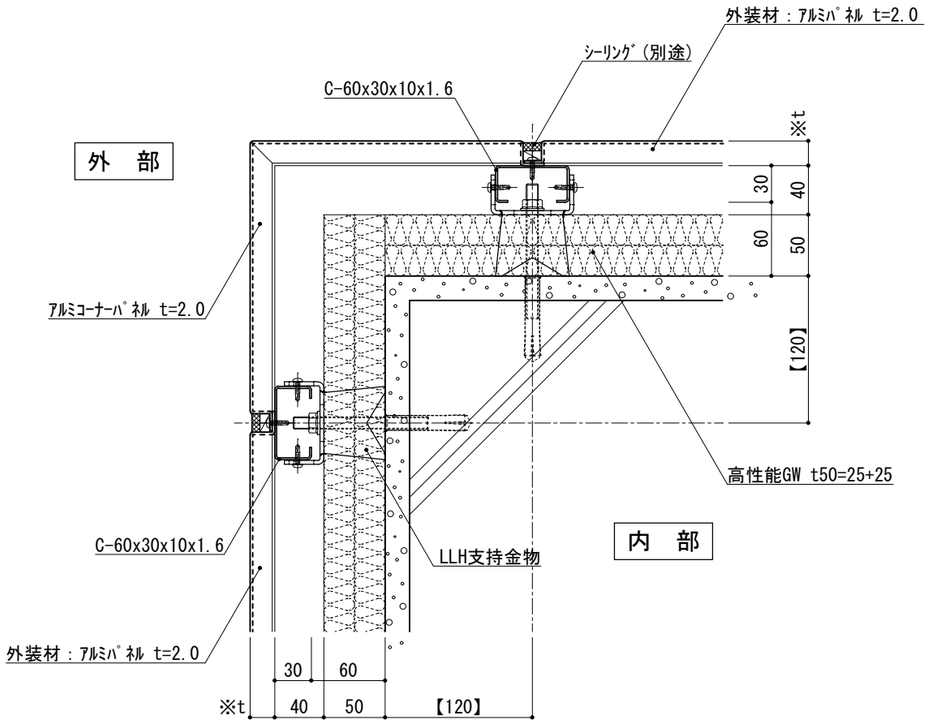


図－１

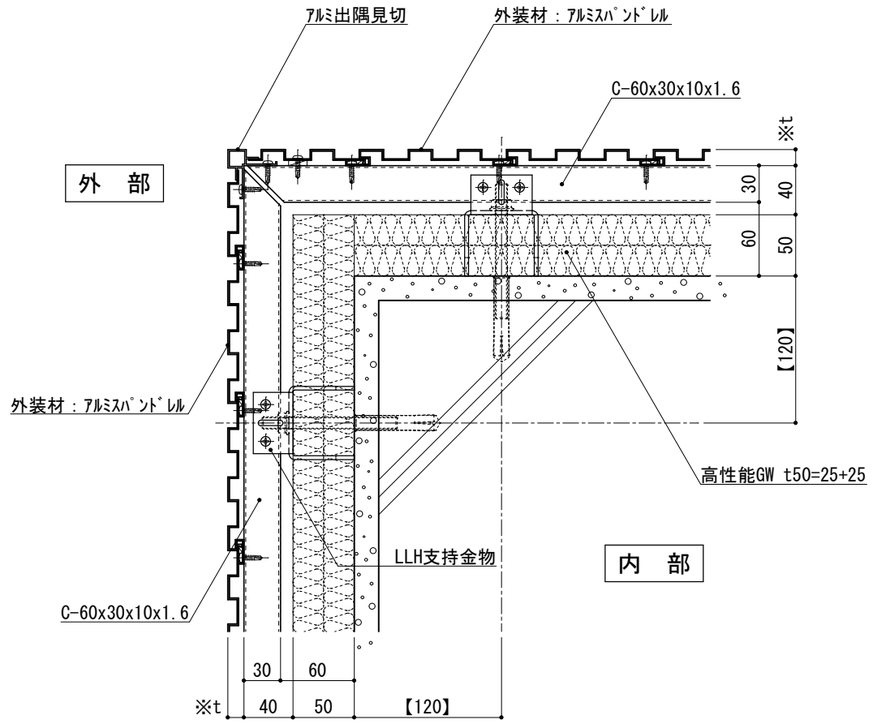


図－２

| | |
|---|---|
| 仕様 | ※t(外装材厚)<br><br>図－１　ｱﾙﾐﾊﾟﾈﾙ<br>○ツヅキ<br>（ふっ素塗装ｱﾙﾐﾊﾟﾈﾙ）<br>t＝20mm　　－ 2.0mm厚<br>（横貼り）<br><br>図－２　ｱﾙﾐｽﾊﾟﾝﾄﾞﾚﾙ<br>○ツヅキ<br>（ｱﾙﾐｽﾊﾟﾝﾄﾞﾚﾙ）<br>t＝13mm　　－ ﾓｰﾙﾃﾞｨﾝｸﾞﾄｯﾌﾟ<br>（縦貼り） |
| 附記事項 | ●【　】内寸法は参考とし、施工図による。 |
| 改訂事項 | |
| 名称 | 壁廻り（出隅部）<br>横断面詳細図 |
| 縮尺 | 1：5　　G050A_09R |

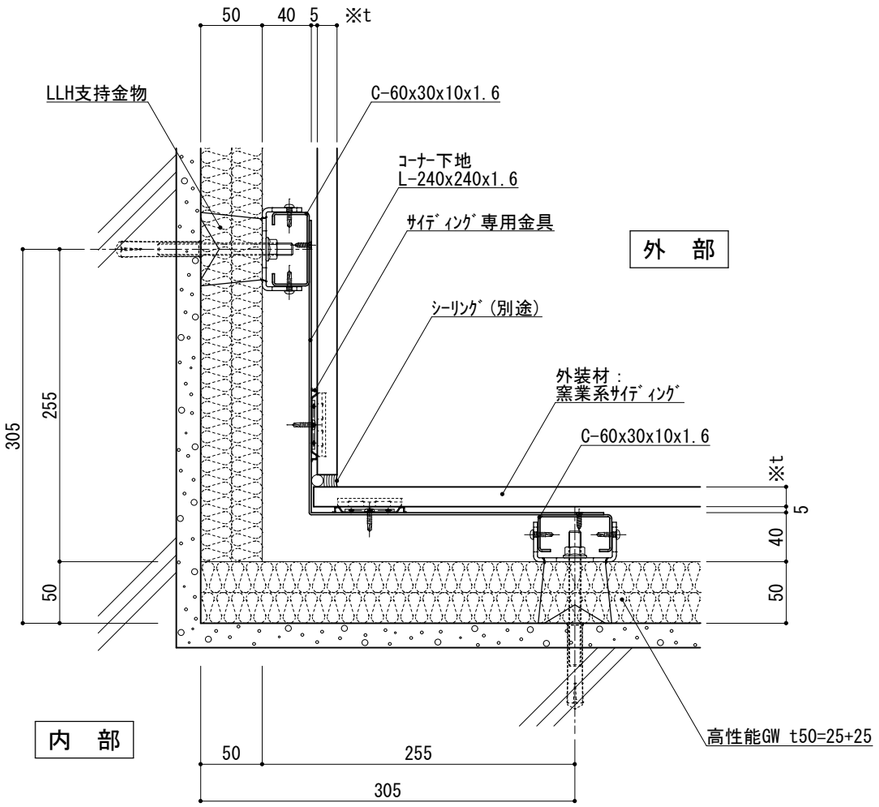


図－１

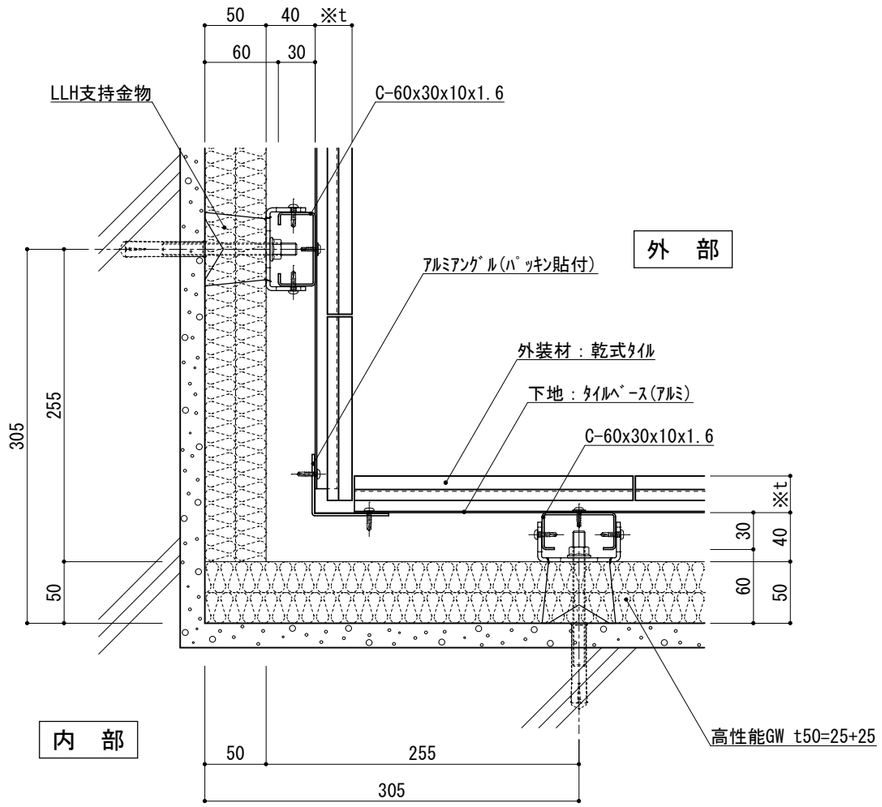


図－２

仕様

※t（外装材厚）

図－１　窯業系ｻｲﾃﾞｨﾝｸﾞ

○ニチハ

（木繊維混入ｾﾒﾝﾄｹｲ酸ｶﾙｼｳﾑ板）

| | |
|---|---|
| t=16mm　ーﾓｴﾝｴｸｾﾗｰﾄﾞ | 同等品 |

止金具工法 t+5mmとなる。

図－２　ｱﾙﾐ下地＋ﾀｲﾙ

○ツヅキタイルシステム

（乾式ﾀｲﾙ）

| |
|---|
| t＝30mm　ー 二丁掛 |

（ﾀｲﾙﾍﾞｰｽ）

| |
|---|
| ｱﾙﾐ型材　A 6063-T5 |

附記事項

改訂事項

名称　壁廻り（入隅部）横断面詳細図

縮尺　1：5　G050A_10R

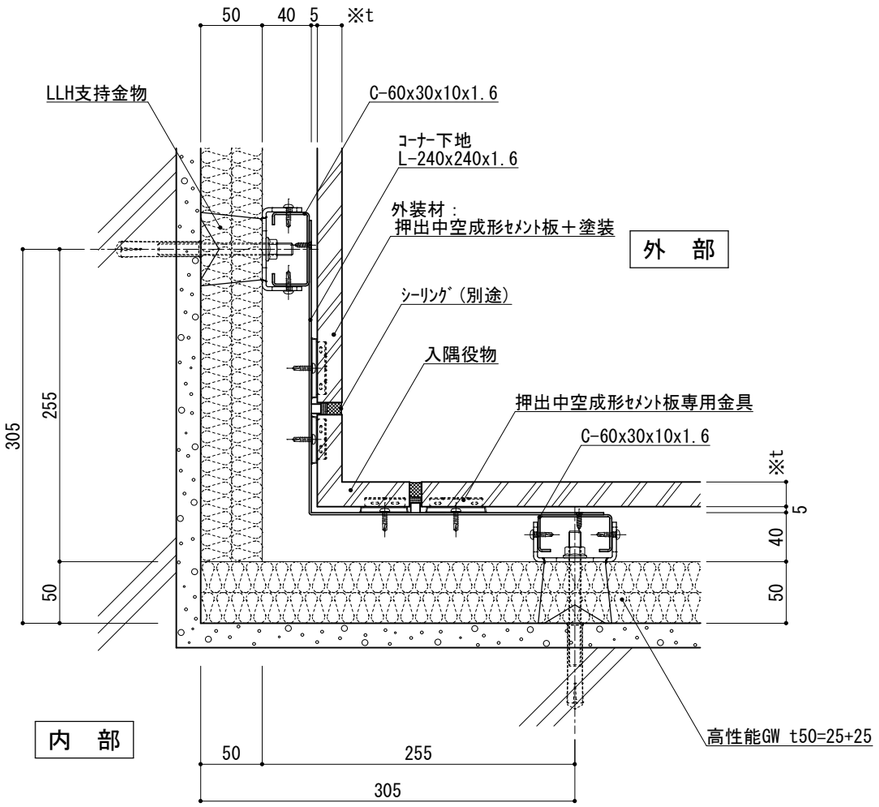


図－１

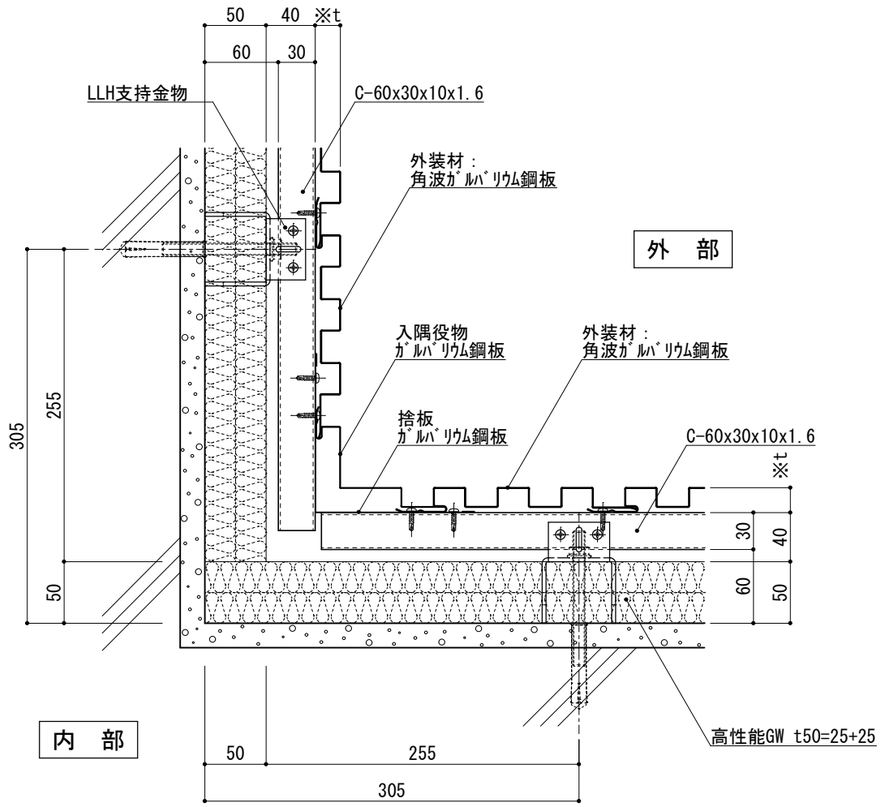


図－２

| | |
|---|---|
| 仕様 | ※t(外装材厚)<br><br>図－１　押出中空成形ｾﾒﾝﾄ板＋塗装<br>○神島化学工業<br>（押出中空成形ｾﾒﾝﾄ板+塗装）<br>t＝18mm　－ ﾗﾑﾀﾞμ　同等品<br>t＝20mm　－ ﾗﾑﾀﾞ20　同等品<br>止金具工法 t+5mmとなる。<br><br>図－２　金属ｻｲﾃﾞｨﾝｸﾞ縦貼り<br>○ヨドコウ<br>（高級塗装ｶﾞﾙﾊﾞﾘｳﾑ鋼板）<br>t＝20mm　－ ﾖﾄﾞｽﾊﾟﾝ 1K型　同等品 |
| 附記事項 | |
| 改訂事項 | |
| 名称 | 壁廻り（入隅部）<br>横断面詳細図 |
| 縮尺 | 1：5　G050A_11R |

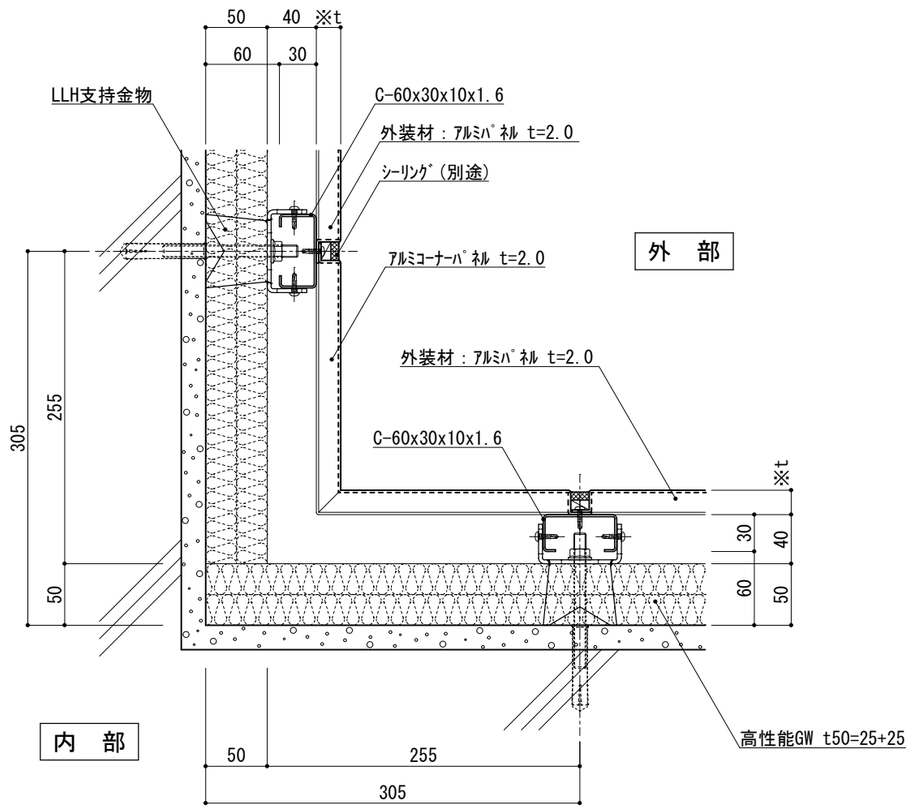


図－１

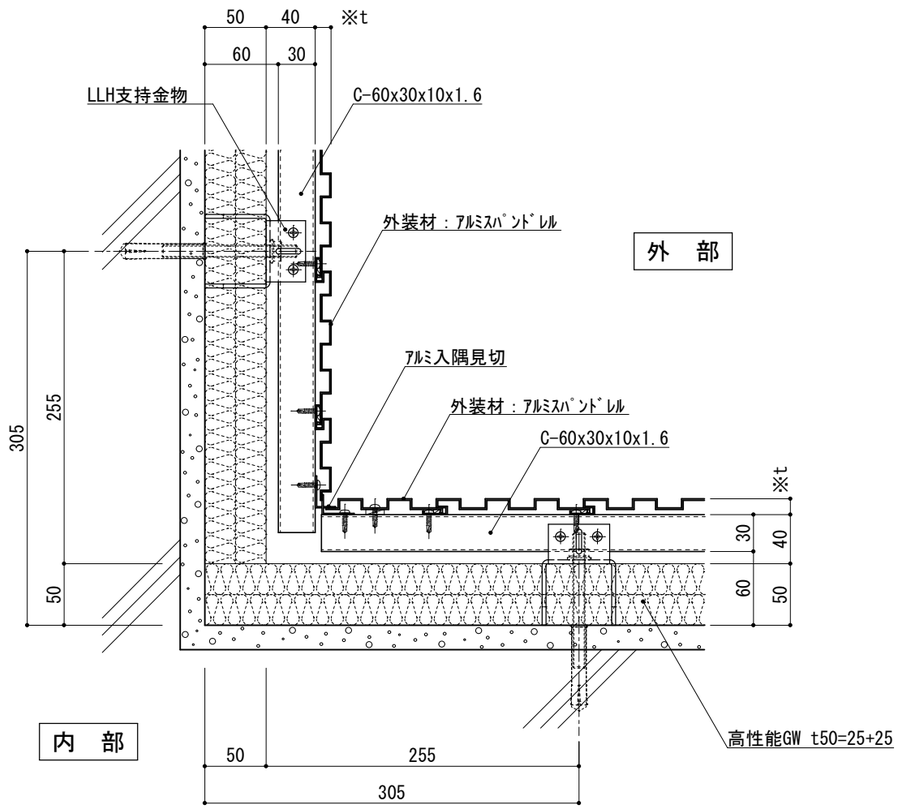


図－２

仕様

※t（外装材厚）

図－１　ｱﾙﾐﾊﾟﾈﾙ

○ツヅキ

（ふっ素塗装ｱﾙﾐﾊﾟﾈﾙ）

t＝20mm　　－ 2.0mm厚

（横貼り）

図－２　ｱﾙﾐｽﾊﾟﾝﾄﾞﾚﾙ

○ツヅキ

（ｱﾙﾐｽﾊﾟﾝﾄﾞﾚﾙ）

t＝13mm　　－ ﾓｰﾙﾃﾞｨﾝｸﾞﾄｯﾌﾟ

（縦貼り）

附記事項

改訂事項

名称　壁廻り（入隅部）横断面詳細図

縮尺　1：5　　G050A_12R